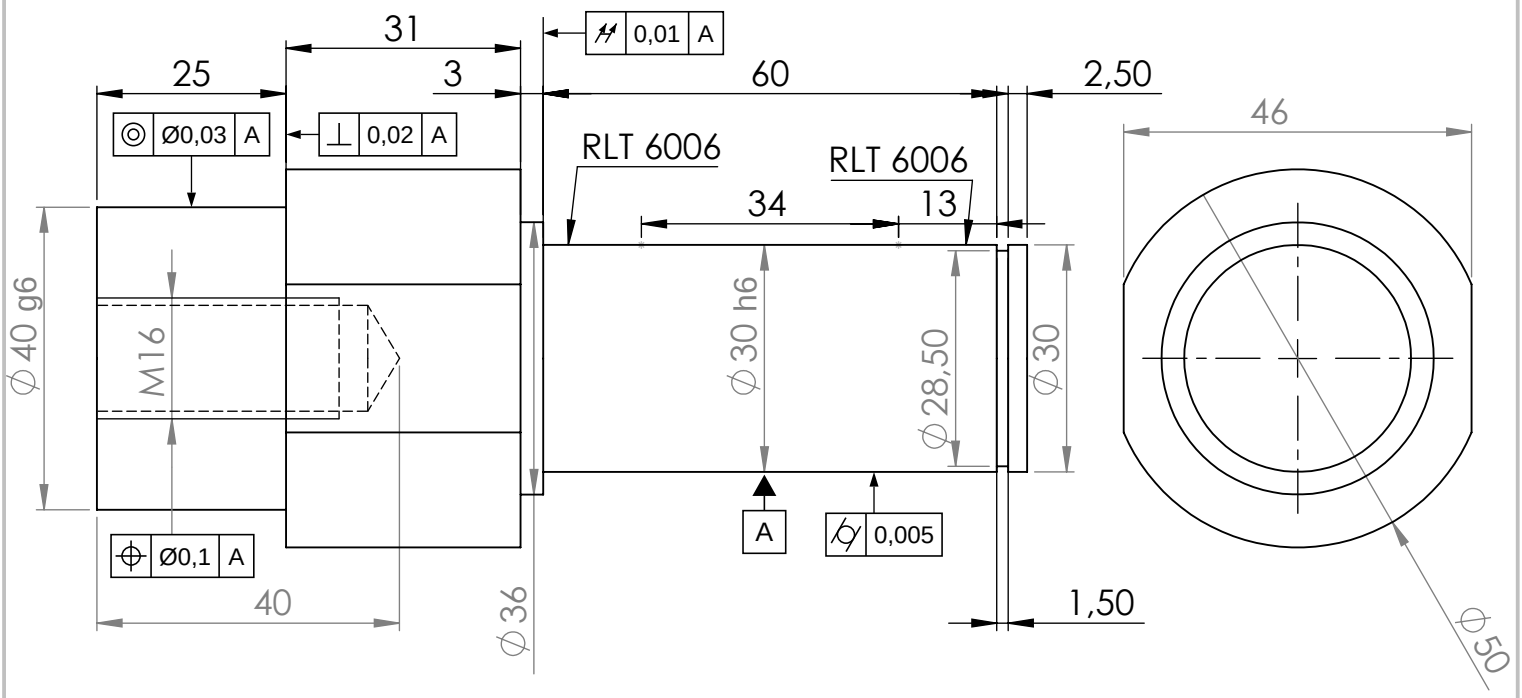

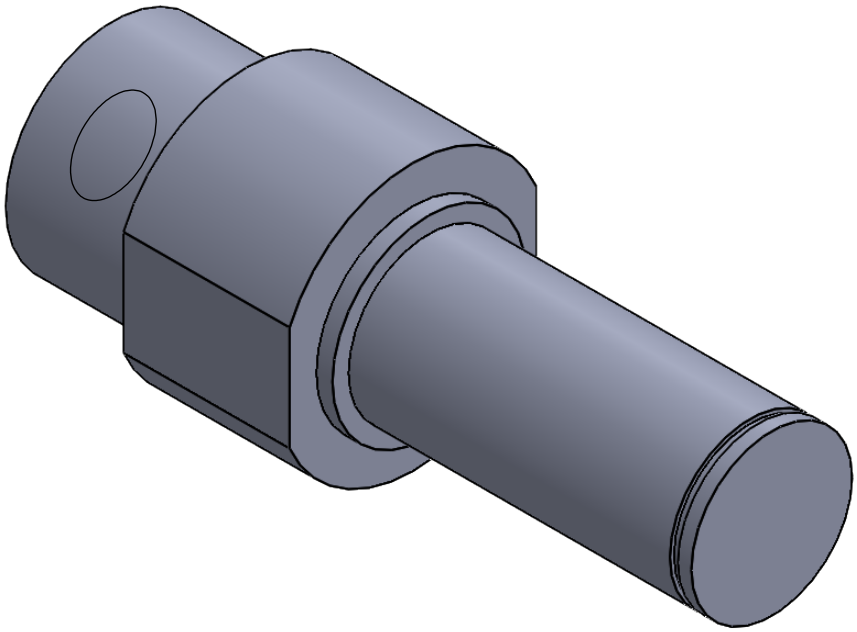

Date: 18/10/2026	**Auteur :** **Hichem Ben Arous**	**Vérificateur:** TAREK LASKAA	**Machine:** **MPS05**
Echelle: 1:1	**Désgniation:** Axe poulie bloc impression D30x123 RLT 6006		**Code Article**
		Lilas MARQUE DE SAH	**Matérieau** **acier**